RoHS Compliant

业务图

REV.	ECN NO OR DESCRIPTION	REVISED	DATE
A	NEW DRAWING	ERIC	2023.06.10
B	图面整理	ERIC	2023.10.17

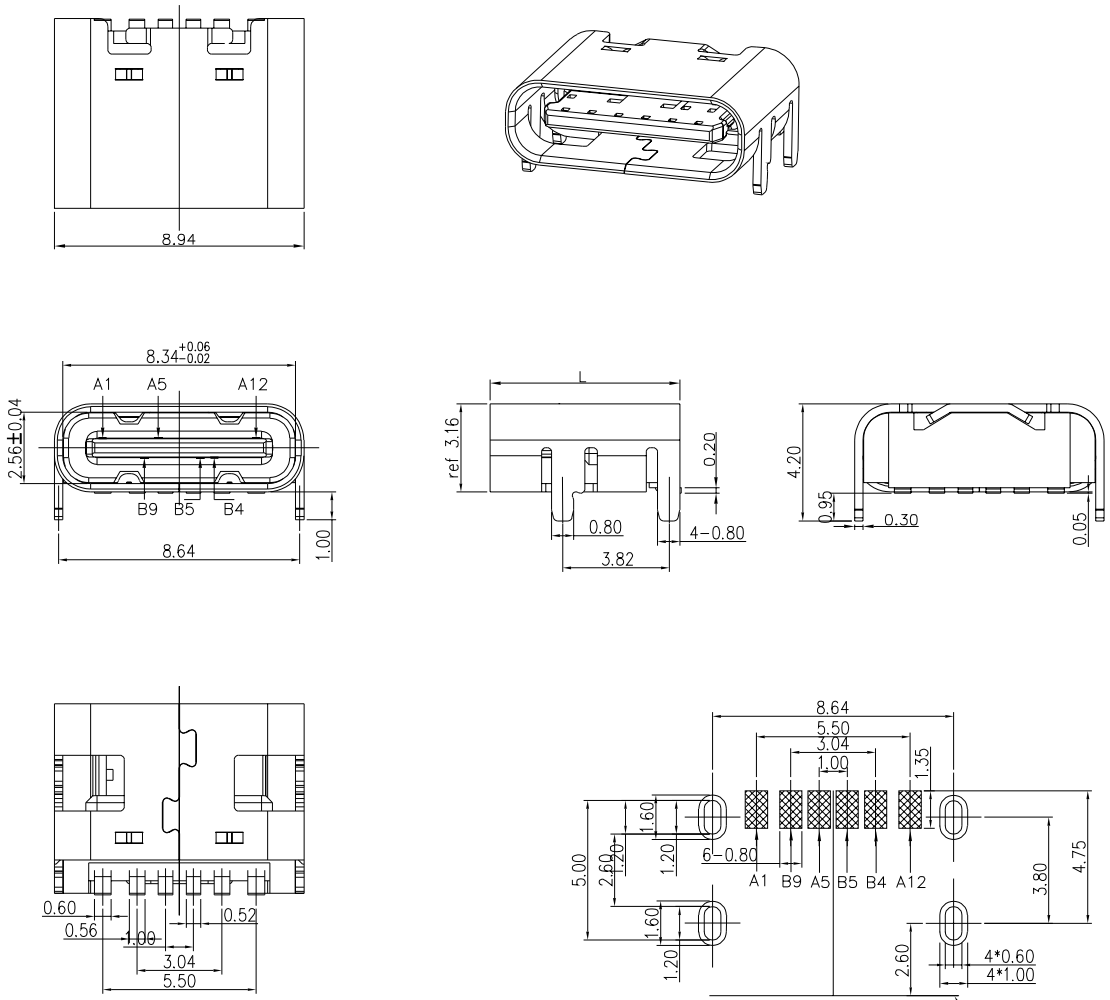

RECOMMENDED P.C.B. LAYOUT
TOLERANCE UNSPECIFIED ±0.05mm

L	L =7.4

PIN	SIGNAL NAME	PIN	SIGNAL NAME
B12	GND	A5	CC1
B9	VBUS	A1	GND
B5	CC2	A12	GND

规格说明Specifications

电气特性Electrical

1.额定电流 Current Rating	3.0A/5.0A
2.额定电压 Voltage Rating	5.0V
3.接触阻抗 Contact Resistance	VBUS & GND PINS AND OTHER PINS: 40mΩ/PIN MAX. SHIELD: 50mΩ/MAX SHIELE: LLCR MAX. CHANGE OF ALL PINS: 10mΩ.
4.耐电压 Dielectnic Withstanding Voitage	150V AC / 1 mA MAX
5.绝缘阻抗 Lnsulation Resistance	150V DC/1000 MΩ

物理性能（Mechanical）

1.插拔力 Cnnector Mate and Unmate Force	1.插入力（insertion force）：5~20N 2.拔出力（pullout force）：8~20N
2.插拔寿命 DURABILITY	10000次

材质（Matorial）

1.塑胶 Housing	LCP UL94V-0 /PA9T
2.端子 Contact	端子（Contact）：C2680/C7025/C18400 T=0.20MM
3.外壳 Shell	SUS304 T=0.30MM

电镀（Finish）

1.端子 Contact	镀金3U（Gold plated 3U）
2.外壳 Shell	镍镍 （50U-80U）"MIN（盐雾48H） （Nickel plating 50U"MIN (salt spray 48H)）

电镀品需做粘锡测试：粘锡面积达到95%以上。 SMT回流焊（峰值260°C±5°C）不能起泡、容胶、变色不良（变形在公差范围以内）
（Electroplating products need to be tested for tin adhesion: the area of tin adhesion is more than 95%. SMT reflow soldering (peak 260°C±5°C) can not bubble,Poor melting and discoloration (deformation within tolerance)）

工作温度（operating temperature）：-25°C~+85°C

UNLESS OTHERWISE SPECIFED TOLERANCES

TOLERANCE			
X	:±.25	X	:±1°
X.X	:±0.20	X.X	:±0.5°
X.XX	:±0.15		
X.XXX	:±0.10		

深圳市全通精密有限公司
Shenzhen quantong precision co., ltd

TITLE	TYPE-C 6PIN,板上四脚插板（SMT）,L=7.4MM，脚长0.95MM，壳外4脚 TYPE-C 6PIN, four pin insert board (SMT),L=7.4MM, foot length 0.95 MM, 4 pins outside the shell
PART NO.	QT-HTC-6BS0074-04
DRAW	SCALE:1:1 UNIT: mm
CHKD	SIZE: A4 SHEET:1OF1 REV: A
APVD	CUSTOMER DRAWING

The copyright belongs to Shenzhen quantong precision co., ltd, stolen pictures will be prosecuted

www.fineprint.cn
PDF pdfFactory Pro